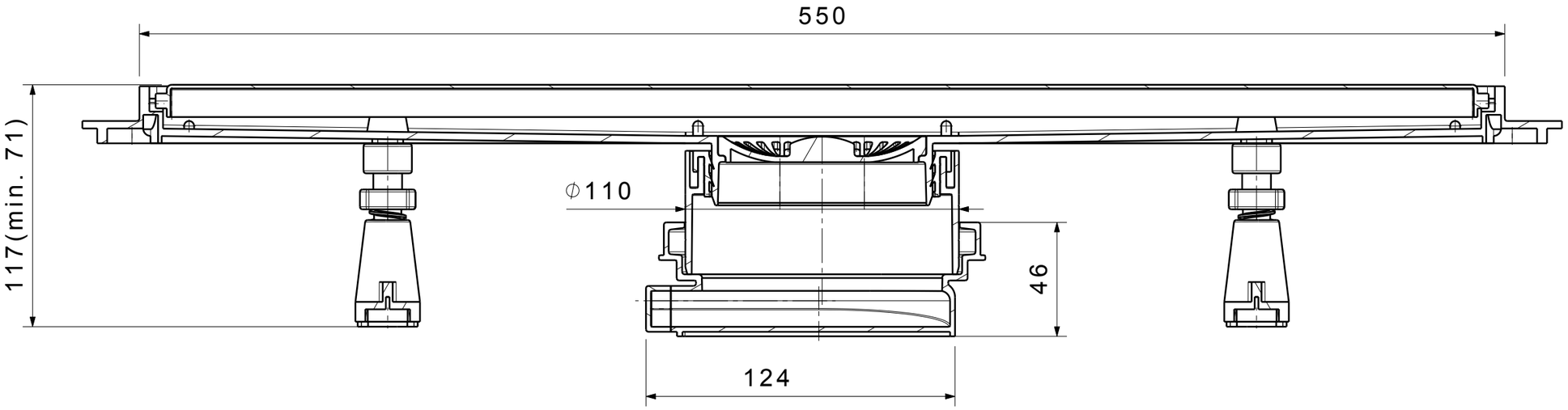
550
117(min. 71)
ϕ110
46
124

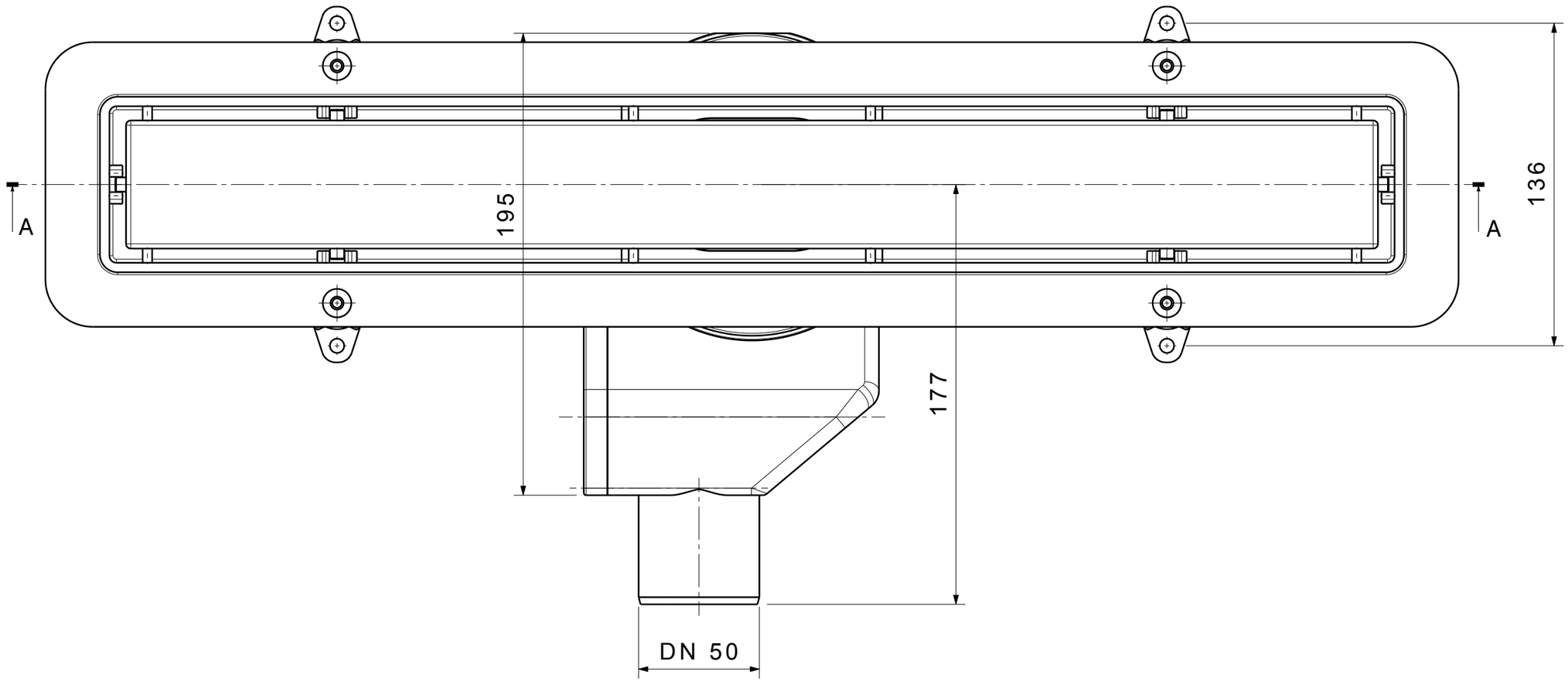
A
A
195
136
177
DN 50