A504CKM-100

Сифон для ванны CLICK/CLACK, металл

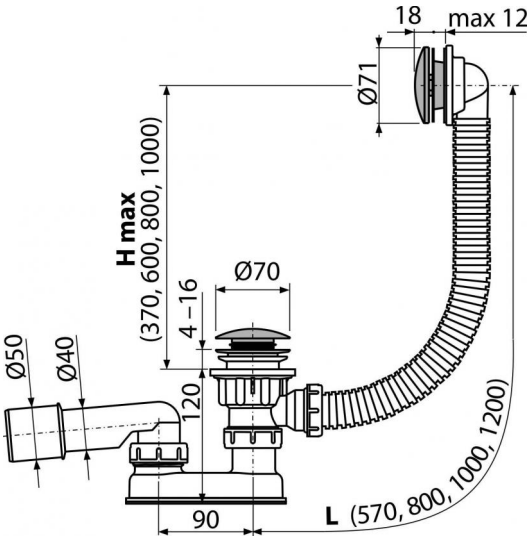

Область применения

Для слива воды из ванны в канализационный сток
Для ванн со стоковым отверстием Ø52 мм
Для ванн стандартных размеров

Свойства

- Длина сифона для ванны 100 см
- Гибкий шланг системы перелива
- Легкая очистка сифона сверху – благодаря полностью съемной сливной решетке
- Закрытие сливного клапана системой CLICK/CLACK
- Слив-перелив система для ванны
- Мокрый гидрозатвор с вращающимся коленом

Содержание комплекта

- Монтажный комплект
- Хромированная металлическая решетка слива и накладка перелива
- Хромированная стальная пробка
- Хромированный латунный донный клапан
- Корпус сифона с системой перелива
- Профильное уплотнение
- Гидрозатвор сифона из полипропилена, сваренный ультразвуковым методом, устойчив к термическим и химическим воздействиям

Код заказа, Логистическая информация

Код	EAN		Вес (шт | упаковка | паллета)	Размеры (шт | упаковка)	Количество (упаковка | паллета)
A504CKM-100	8595580562557	100 MM	0,7901 | 9,4812 | 171,6992 кг	330×120×220 | 590×430×390 MM	12 | 192 шт

Гарантии	Таможенный код	Свойства
2/3 лет	39229000	EN 274

Технические параметры

- Сопротивление гидрозатвора против давления 588 Pa
- Сток воды 48,6 l/min
- Скорость перелива 42 l/min
- Термическая устойчивость 95 ˚C
- Гидрозатвор 50 mm

© 2020 ООО «АлцаПласт», Все права на внесение изменений размеров и исполнения защищены. | www.alcaplastcz.ru